Ersatzteilzeichnung

Hochdruckspritzpistole ST-2635

Artikel-Nr. 202635720

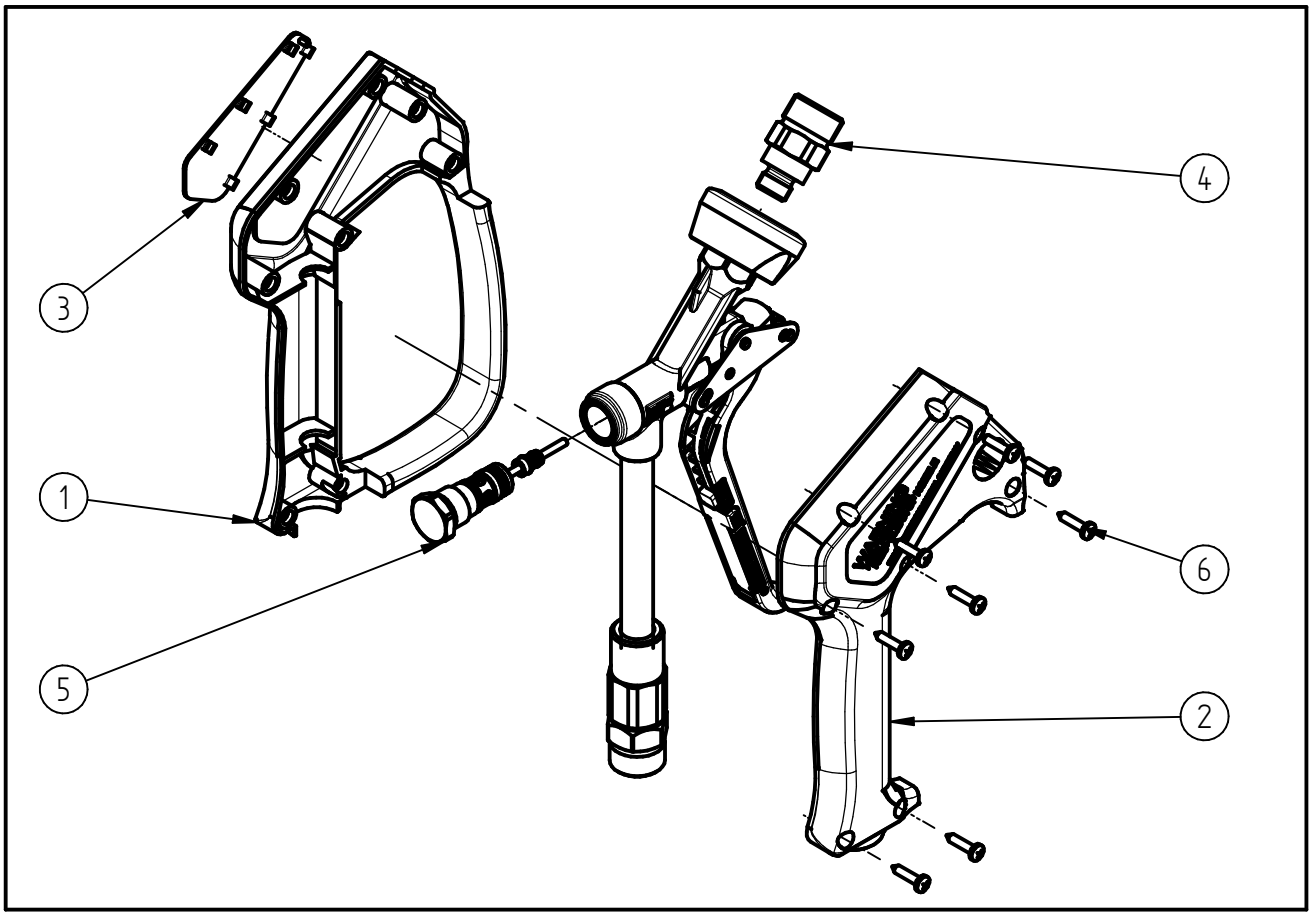

Pos.	Artikelnummer	Benennung
1	020008615	Halbschale m.Bügel ST-2600 schw
2	020008620	Halbschale ST-2600 schwarz
3	020009501	Schild ST-2635 industrial 400bar
4	565311	Gegennippel M22:1/4 AG lang
5	202300492	Repair-Kit Heavy Duty
6	900035161	Repair-Kit Schrauben